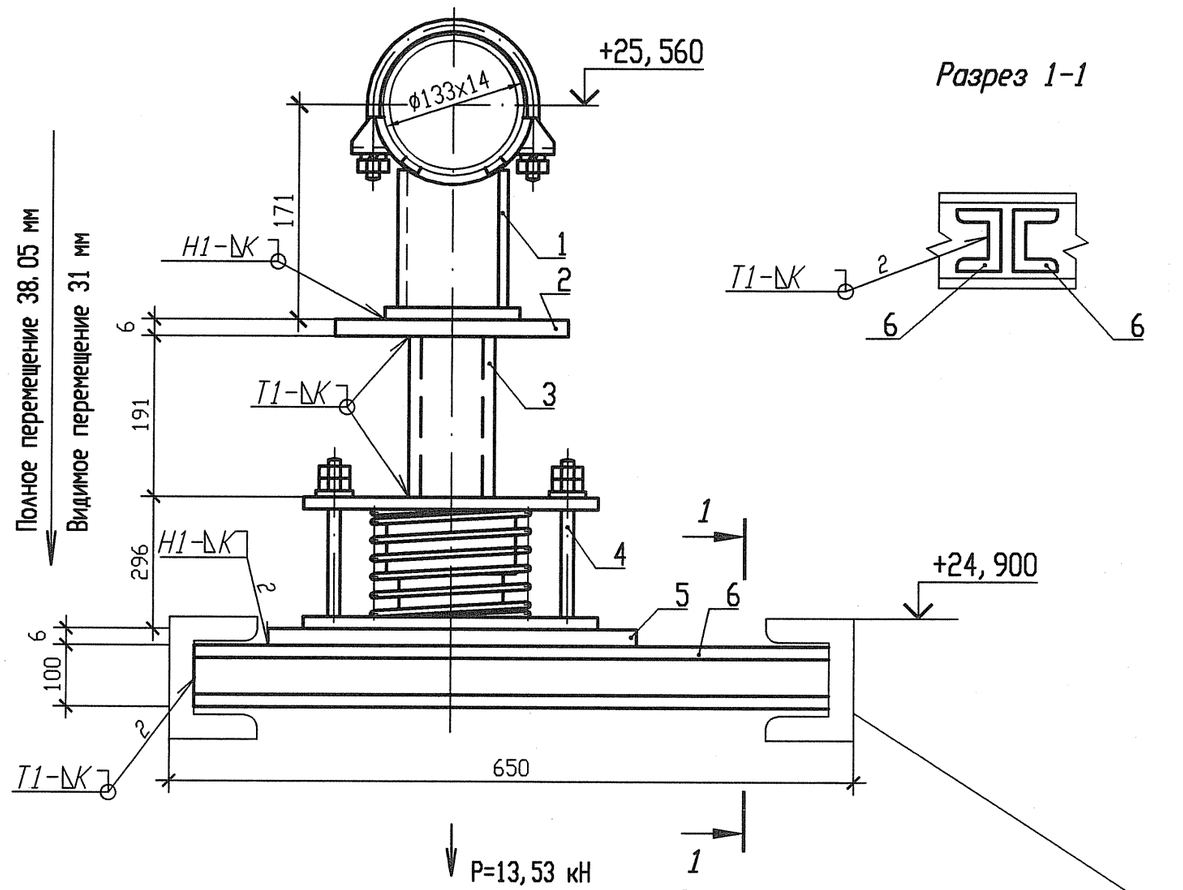

Разрез 1-1

Смотри чертежи металлоконструкций
R3.01508.1.0.21

Спецификация деталей

Поз.	Обозначение	Наименование	Кол.	Материал	Масса, кг ед.	Масса, кг общ.	Приме-чание
1	05 ОСТ 108.275.27-80	Опора 133	1	Сборный	7,908	7,908	
2	ГОСТ 19903-74	Лист Б-ПН 6х250х200	1	Ст 3 сп 5-св ГОСТ 14637-89	2,355	2,355	
3	ГОСТ 8732-78	Труба Г 108х4 l=191	1	20 ТУ 14-3-190-2004	1,96	1,96	
4	20 ОСТ 108.275.69-80	Блок пружинный	1	Сборный	28,695	28,695	
5	ГОСТ 19903-74	Лист Б-ПН 6х400х400	1	Ст 3 сп 5-св ГОСТ 14637-89	7,536	7,536	
6	ГОСТ 8240-97	Швеллер 10У l=650	2	Ст 3 пс 2-св ГОСТ 535-2005	5,58	11,16	См. п. п. 6
	ГОСТ 2246-70	Проволока		СВ-04Х19Н11М3		-	
	ГОСТ 9467-75	Электроды		УОНИИ 13/45		-	
				Итого:		59,6142	

1 Привязку опоры смотри 3ТС10Z02.
2 Сварку производить по ГОСТ 5264-80.
3 Отметка трубопровода подлежит уточнению в соответствии с уклоном трубопровода.
4 Р - максимальная нагрузка на опору с учетом сейсмических воздействий.
5 Катет шва (К) принять по наименьшей толщине свариваемых деталей.
6 Длину детали 6 уточнить на монтаже.
7 После монтажа опоры гайки удалить.
8 Изготовить один комплект.

Характеристика пружины

N опоры	табличные данные: Доп. раб. нагрузка Pmax, кН	табличные данные: Прогиб при Pmax λ max, мм	табличные данные: Высота пружины в св. сост Но, мм	при установке: Высота пружины Hмонт, мм	при установке: Нагрузка на пружину Pмонт, кН	в раб. состоянии: Высота пружины Hраб, мм	в раб. состоянии: Нагрузка на пружину Pраб, кН	в хол. состоянии: Высота пружины Hхол, мм	в хол. состоянии: Нагрузка на пружину Pхол, кН
3ТС10Y001	16,34	140	369	256	13,19	294	8,75	263	12,36

Изм.	Кол. уч.	Лист	Nдок.	Подпись	Дата
Инж. 2к.		Сидоренко			17.05
Пров. инж. 2к.		Случевская			17.05
Пров. вед. инж.		Махотина			17.05
Нач. гр.		Хубрев			17.05
Н. контр.		Краснояров			24.05

АРХИВНЫЙ ЭКЗЕМПЛЯР

Инв. N подл. R3.03733.1.0.13
Лист 124

R3.TC10.3012.013.01.00.001

Ростовская АЭС Блок 3

Реакторное отделение
Герметичная часть
Трубопроводы аварийной очистки воды I контура
Pр больше 2.2 МПа

Стадия	Лист	Листов
Р	1	1

Опора пружинная
3ТС10Y001

ОАО "НИАЭП" 2012

Инв. N подл. | R3.03733.1.0.13 | Подп. и дата | Взам. инв. N

Формат А3